Podłoga podniesiona monolityczna LINDNER, typ FLOOR&MORE 44, konstrukcja typu audytorium

pod wykładzinę dywanową, PCV, gres, parkiet

Konstrukcja wsporcza ze wspornikami wolnostojącymi

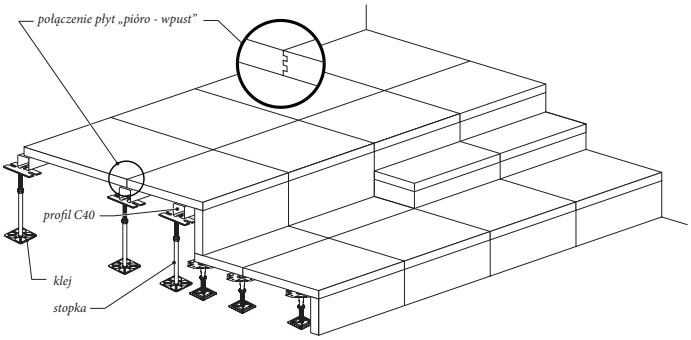

Wspornik - stopa

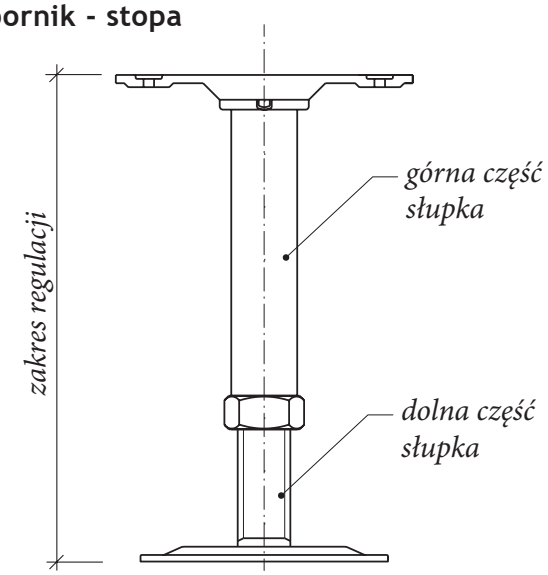

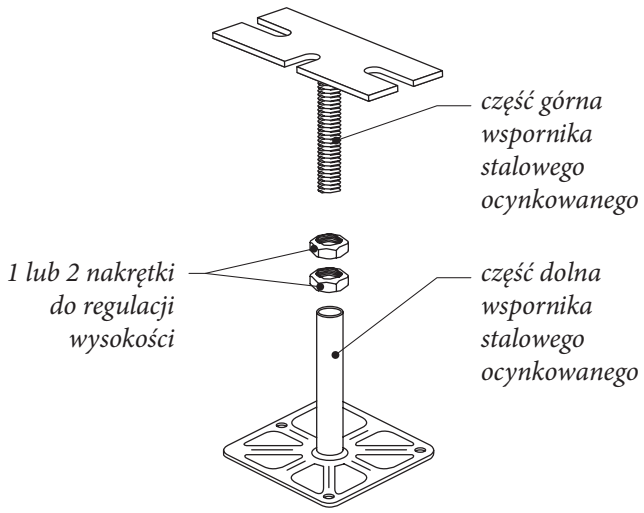

Opis systemu

- **Płyta**

Wysoko zagęszczona płyta anhydrytowa z domieszką włókien celulozowych. Wymiar płyty 600 x 600 x 44 mm lub 1200 x 600 x 44 mm. Wierzch i spód płyty bez aplikacji. Krawędzie łączone metodą podwójne „pióro - wpust". W opcji impregnacja.

- **Konstrukcja wsporcza**

System współpracuje ze wszystkimi typami konstrukcji wsporczej (typ 1, 2, 3, audytorium).
Typ audytorium: to system konstrukcji tworzący stopnie różnych wysokości - wolno stojące słupki klejone lub przykręcane do podłoża w technologii producenta w rozstawie 600 x 600mm, powyżej 500mm spięte trawersami BR-03 lub profilami C40x40 zgodnie z PN-EN 1366-6.

- **Stopka do podłogi podniesionej**

Płynna regulacja wysokości, stal ocynkowana ST3SX, precyzyjne prowadzenie bolca nastawnego, różna budowa konstrukcji dla różnych wysokości.

- **Klej**

Stopka mocowana jest do podłoża klejem poliuretanowym lub za pomocą kołków. Płyty sklejane w technologii podwójne „pióro - wpust" klejem systemowym.

- **Wysokość montażu**

W zakresie 50-500mm typ konstrukcji 1, w zakresie 500-1000mm typ konstrukcji 2 (z użyciem trawersu BR-03), powyżej 1000mm typ konstrukcji 3 (z użyciem profili C40x40).

- **Połączenie ze ścianą**

Taśma dylatacyjna.

- **Podłoże betonowe oczyszczone i suche.**

Przy stosowaniu wentylacji podpodłogowej konieczne gruntowanie odpowiednim środkiem wiążącym pyły z warstwami podłogowymi.

- **Akcesoria**

Kratki wentylacyjne, pochylnie, schodki, przepusty kablowe, listwy przyścienne, trasy kablowe, bariery ogniowe, klimatyzacyjne, puszki przyłączeniowe, systemy uziemienia, płyty rewizyjne, klej zabezpieczający gwinty stopek przed odkręceniem.

! Jeśli stosujesz podłogę F30 pamiętaj o akcesoriach wentylacyjnych z klasą odporności F.

Zastosowanie

- Pomieszczenia biurowe typu OPEN SPACE
- Sale szkolne i wykładowe
- Podesty sceniczne, wykładowców, sędziowskie
- Pomieszczenie użyteczności publicznej
- Sale wystawowe
- Pomieszczenia w starych budynkach

Zakład Produkcyjno-Usługowo-Handlowy Paweł Łukasiak i S-ka Spółka Komandytowa
05-820 Piastów; ul. Niecała 7; tel : 0-22 723 74 82, 723 74 83, fax : 723 49 93;
e-mail: zpuh@lukasiak.com.pl
www.lukasiak.com.pl

Biuro Projektowo-Handlowe
02-320 Warszawa, Aleje Jerozolimskie 157 lok. 3
tel: 0-22 668 99 00, 668 95 05, 668 95 30, fax : 0-22 668 96 06;
e-mail: biuro@lukasiak.com.pl
www.lukasiak.com.pl

E.ŁUKASIAK®

Profile

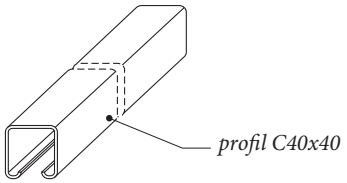

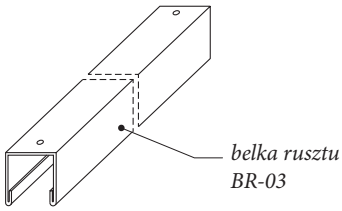

Dane techniczne

Obciążenie punktowe[1)]	do 6 kN
Obciążenie powierzchniowe	do 30 kN
Reakcja na ogień	A1
Klasa odporności ogniowej[2)]	REI 60
Przewodność elektryczna	$< 10^6$
Ciężar całkowity	~ 75 kg/m^2
Standardowa wysokość montażu[3)]	50-1000 mm
Grubość płyty	44 mm
Moduł płyty	600 x 600 mm lub 1200 x 600

[1)] zgodnie z certyfikatem zgodności nr ITB-1454/W.
[2)] klasyfikacja ogniowa ITB.
[3)] powyżej z użyciem profila C40.

Wykończenie powierzchni

- wykładzina dywanowa w kaflach 500x500 mm lub w rolce,
- gres,
- kamień,
- panele, parkiet,
- inne dowolne.

Dla poprawy izolacyjności akustycznej można zastosować podwójne płytowanie składające się z płyty F&M 30 ÷ 36 i płyty LEP18.

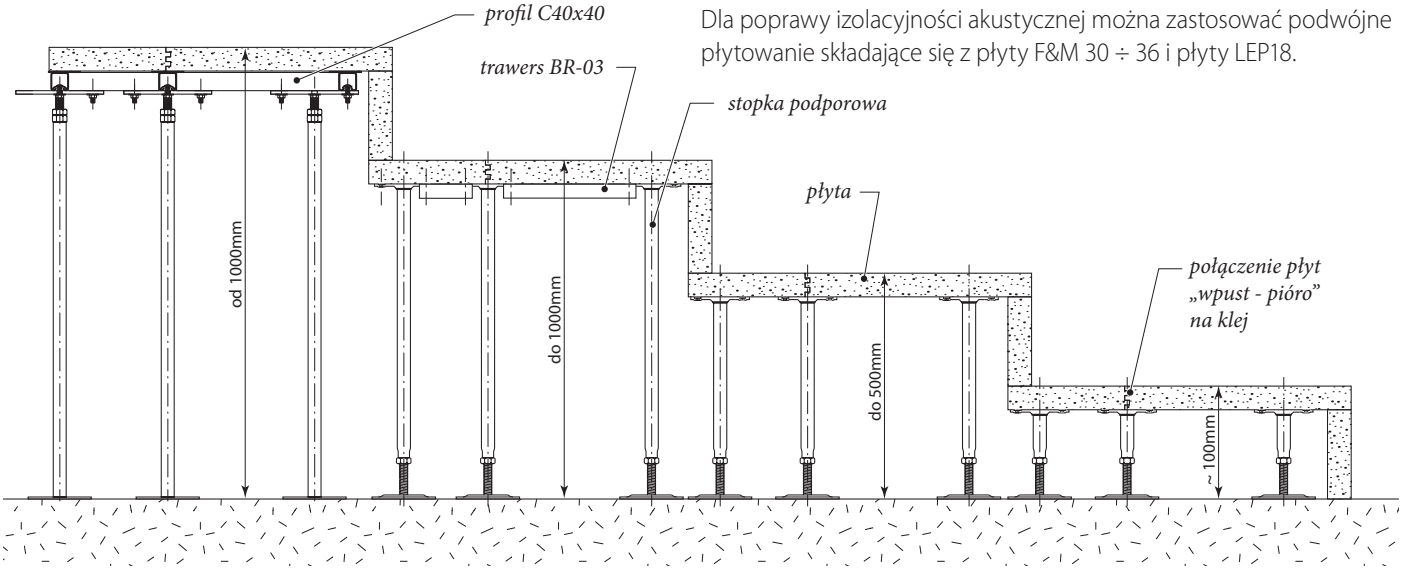

C E R T Y F I K A T Y

Produkt wykonany zgodnie ze standardem **LEED - Leadership in Energy & Environmental Design - NC Green Building Rating for a New Construction & Major Renovations nadaną przez U.S. Green Building Council**. Oznacza to, że właściciel budynku gdzie są zamontowane podłogi podniesione naszej firmy może starać się (przy spełnieniu pozostałych warunków brzegowych) o certyfikat ekologicznego (zielonego) budynku.

INSTYTUT TECHNIKI BUDOWLANEJ
ZAKŁAD CERTYFIKACJI
ul. Filtrowa 1, 00-611 WARSZAWA
tel.: (0 22) 57 96 147, (0 22) 57 96 148, fax: (0 22) 57 96 295

CERTYFIKAT ZGODNOŚCI
ITB-1454/W

Potwierdza się, że:

PODŁOGI PODNIESIONE BEZ DOSTĘPU FIRMY LINDNER TYPU FLOOR & MORE

z płyt obrzeżnych wiórowych izolacyjnych z klejonych kawędziami na „pióro i wpust" wymiary płyt 600x600mm, grubość 26÷40 wraz z siatką konstrukcją nośną

Klasyfikacja podłóg Podnoszonych PN-EN 13213:2002	Floor & more 26	Floor & more 28	Floor & more 30	Floor & more 32	Floor & more 34	Floor & more 36	Floor & more 38	Floor & more 40
	A1	A1	A1	A1	A1	A1	A1	A1
odpowiada: ogniowej PN-EN 13501-2:2009	REI 30	REI 30	REI 30	REI 30	REI 60	REI 60	REI 60	REI 60

produkowane przez:
Lindner Holding AG
Bahnhofstrasse 29
D-9442 Arnstorf, Niemcy

w zakładzie produkcyjnym:
Lindner Holding AG
Bahnhofstrasse 29
D-9442 Arnstorf, Niemcy

wprowadzone do obrotu przez:
LINDNER POLSKA Sp. z o.o.
ul. Poloneza 93
02-826 Warszawa

spełniają wymagania określone w:
PN-EN 13213:2002

Producent wdrożył system zakładowej kontroli produkcji i prowadzi badania próbek wyrobu, pobranych w zakładzie produkcyjnym, zgodnie z planem badań.

Zakład Certyfikacji ITB przeprowadził wstępne badania typu oraz wstępny audit zakładu, produkcyjnego i zakładowej kontroli produkcji, prowadzi stały nadzór, ocenę i akceptację zakładowej kontroli produkcji.

Niniejszy certyfikat jest dokumentem wymaganym w systemie oceny zgodności 1, zgodnie z rozporządzeniem Ministra Infrastruktury z dnia 11 sierpnia 2004 r. w sprawie sposobów deklarowania zgodności wyrobów budowlanych oraz sposobu znakowania CE znakiem budowlanym (Dz. U. Nr 198 poz. 2041 z późn. zm.).

Certyfikat zgodności nr ITB-1454/W został wydany po raz pierwszy 08.03.2006. Niniejszy certyfikat (zaktualizowany 08.05.2010, 02.05.2012, 05.06.2012) może być stosowany tylko w odniesieniu do wyrobów spełniających wymagania ww. specyfikacji technicznej i jest ważny, dopóki specyfikacja techniczna, zachowując ważną wartość oraz nie ulegną istotnym zmianom; typ wyrobu, warunki i miejsce produkcji lub system zakładowej kontroli produkcji.

KIEROWNIK Zakładu Certyfikacji
Barbara Dobosz

Warszawa, 08.05.2012

DYREKTOR Instytutu Techniki Budowlanej
Jan Bobrowicz

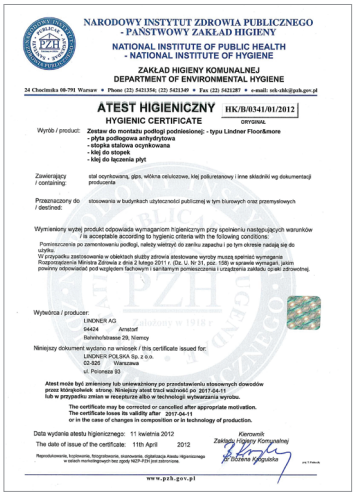
NARODOWY INSTYTUT ZDROWIA PUBLICZNEGO
- PAŃSTWOWY ZAKŁAD HIGIENY
NATIONAL INSTITUTE OF PUBLIC HEALTH
- NATIONAL INSTITUTE OF HYGIENE

ZAKŁAD HIGIENY KOMUNALNEJ
DEPARTMENT OF ENVIRONMENTAL HYGIENE

24 Chocimska 00-791 Warsaw • Phone: (22) 5421356; (22) 5421349 • Fax: (22) 5421287 • e-mail: wlk-zhk@pzh.gov.pl

ATEST HIGIENICZNY HK/B/0341/01/2012
HYGIENIC CERTIFICATE ORYGINAŁ

Wyrób / product: Zestaw do montażu podłogi podniesionej - typu Lindner Floor&more
- płyta podłogowa anhydrytowa
- stopka stalowa ocynkowana
- klej do stopek
- klej do łączenia płyt

Zawierający / containing: stal ocynkowana, gips, włókna celulozowe, klej poliuretanowy i inne składniki wg dokumentacji producenta

Przeznaczony do / destined: stosowania w budynkach użyteczności publicznej w tym biurowych oraz przemysłowych

Wymieniony wyżej produkt odpowiada wymaganiom higienicznym przy spełnieniu następujących warunków / is acceptable according to hygienic criteria with the following conditions:

Pomieszczenia po zamontowaniu podłogi, należy wietrzyć do zaniku zapachu i po tym okresie nadają się do użytku.
W przypadku zastosowania w obiektach służby zdrowia stosowane wyroby muszą spełniać wymagania Rozporządzenia Ministra Zdrowia z dnia 2 lutego 2011 r. (Dz. U. Nr 31, poz. 158) w sprawie wymagań, jakim powinny odpowiadać pod względem fachowym i sanitarnym pomieszczenia i urządzenia zakładu opieki zdrowotnej.

Wytwórca / producer:
LINDNER AG
94424 Arnstorf
Bahnhofstrasse 29, Niemcy

Niniejszy dokument wydano na wniosek / this certificate issued for:
LINDNER POLSKA Sp. z o.o.
02-826 Warszawa
ul. Polonesa 93

Atest może być anulowany lub unieważniony po przedstawieniu stosownych dowodów przez którąkolwiek stronę. Niniejszy atest traci ważność po: 2017-04-11
lub w przypadku zmian w recepturze albo w technologii wytwarzania wyrobu.
The certificate may be corrected or cancelled after appropriate motivation.
The certificate loses its validity after 2017-04-11
or in the case of changes in composition or in technology of production.

Data wydania atestu higienicznego: 11 kwietnia 2012
The date of issue of the certificate: 11th April 2012

Kierownik Zakładu Higieny Komunalnej
Dr Dorota Kręgulska

Reproduktowanie, kopiowanie, fotografowanie, skanowanie, digitalizacja Atestu Higienicznego w celach marketingowych bez zgody NIZP-PZH jest zabronione.

www.pzh.gov.pl

Zakład Produkcyjno-Usługowo-Handlowy Paweł Łukasiak i S-ka Spółka Komandytowa
05-820 Piastów; ul. Niecała 7; tel : 0-22 723 74 82, 723 74 83, fax : 723 49 93;
e-mail: zpuh@lukasiak.com.pl
www.lukasiak.com.pl

Biuro Projektowo-Handlowe
02-320 Warszawa, Aleje Jerozolimskie 157 lok. 3
tel: 0-22 668 99 00, 668 95 05, 668 95 30, fax : 0-22 668 96 06;
e-mail: biuro@lukasiak.com.pl
www.lukasiak.com.pl